COMPANJEN
DE VEEWAGENSPECIALIST

Scania 143-450 - Old timer

ALLGEMEINE INFORMATIONEN

Marke	Scania
Typ	143-450 - Old timer
Baujahr	1990
Kilometerstand	1.005.834 km
Konstruktion	Viehtransport

TECHNISCHE INFORMATIONEN

Kraftstoffart	Diesel
Getriebe	Schaltgetriebe
Radformel	6x2
Leistung in kW	331
Leistung in PS	450
Radstand	460

Scania R143-450 V8 143-450 - Old timer 6x2

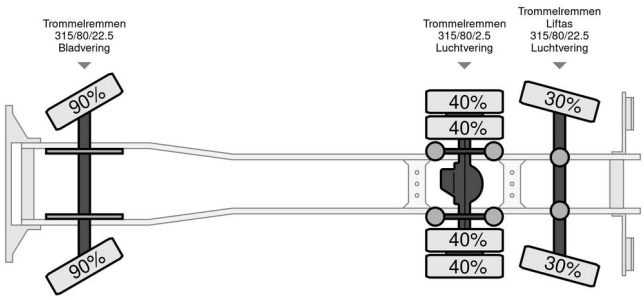

ZUBEHÖR

• 2 Fußboden • Antiblockiersystem • Elektrische Fensterheber • Fernlicht • größer Stauraum • Klimaanlage • Luftfederung • Lüfter • Retarder • Schlafkabine • Sonnenschutzklappe • Trink wasser anlage • Zentralschmierung

BESCHREIBUNG

Aufbau länge 7.20

Zonnekracht 12, 7671 RP Vriezenveen
Tel.: +31 546 574 055
Email: info@companjen.nl