Scania Streamline

INFORMACIÓN GENERAL

Marca	Scania
Tipo	Streamline
Año de construcción	1991
Kilometraje	343.717 km
Construcción	Transporte de ganado

INFORMACIÓN TÉCNICA

Primera fecha de registro	08-10-1991
Combustible	Diesel
Transmisión	Transmisión manual
Configuración del eje	6x2
Peso vacío	11.500 kg
Peso de carge	24.000 kg
Maximo peso	35.500 kg
Cantidad de cilindros	8
Energía en kw	331
Potencia en caballos de fuerza	450
Distancia entre ejes	460

Scania R143-450 V8 Streamline 6x2

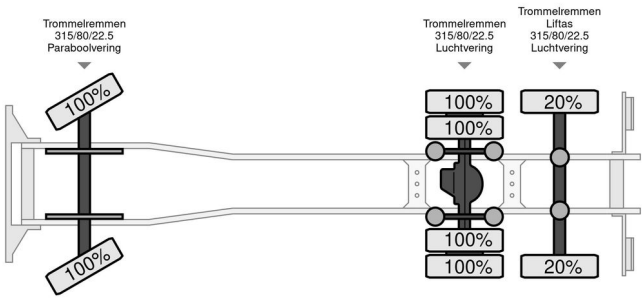

ACCESORIOS

• ABS • Aire acondicionado • Cabina de dormir • horquilla • Limitador de velocidad • Parasol • Spoiler para el techo • Ventanas eléctronicas

DESCRIPCIÓN

3 lagen IRMA vee opbouw, belast beweegbaar.

Zonnekracht 12, 7671 RP Vriezenveen
Tel.: +31 546 574 055
Email: info@companjen.nl