Scania Streamline

INFORMAÇÃO GERAL

Marca	Scania
Tipo	Streamline
Ano	1991
Quilometragem	343.717 km
Construção	

INFORMAÇÃO TÉCNICA

Primeira data de registo	08-10-1991
Combustível	Diesel
Transmissão	Manual
Configuração do eixo	6x2
Peso	11.500 kg
Capacidade de carga	24.000 kg
Peso bruto	35.500 kg
Contagem de cilindros	8
Potência kw	331
Potência hp	450
Distância entre eixos	460

Scania R143-450 V8 Streamline 6x2

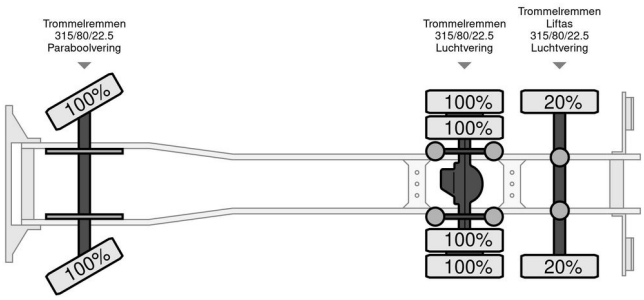

ACESSÓRIOS

DESCRIÇÃO

3 lagen IRMA vee opbouw, belast beweegbaar.

Zonnekracht 12, 7671 RP Vriezenveen
Tel.: +31 546 574 055
Email: info@companjen.nl